TRYMA
MACHINES

SOUDEUSE AUTOMATIQUE À 4 TÊTES TM-122

Conçu pour le soudage des portes et fenêtres en pvc

Spécifications

- Commande numérique (3 axes)
- Possibilité de limitation du cordon de soudure de 0,2 mm
- Système de changement rapide des cales de soudage
- Soudure simultané de 4 angles
- Ecran tactile 10,4"
- Limitation bourrelet de soudure
- Système d'enroullement pour téflon
- Réglage des tailles de soudure par lecteur de code-barres

TRYMA
MACHINES

Caractéristiques techniques
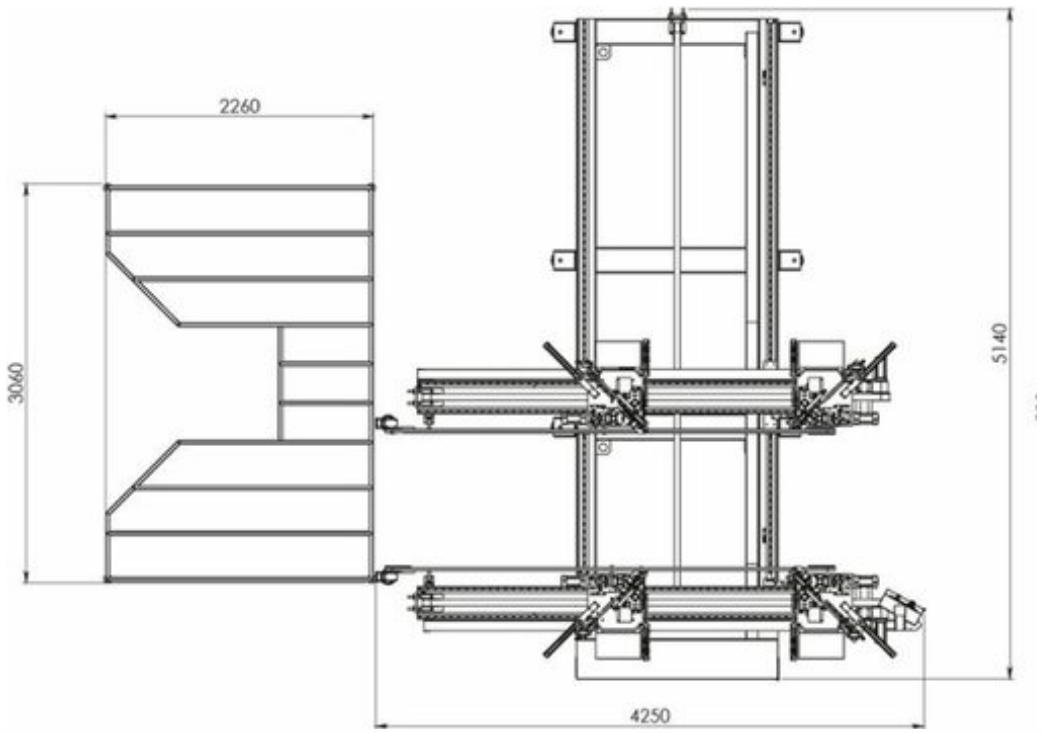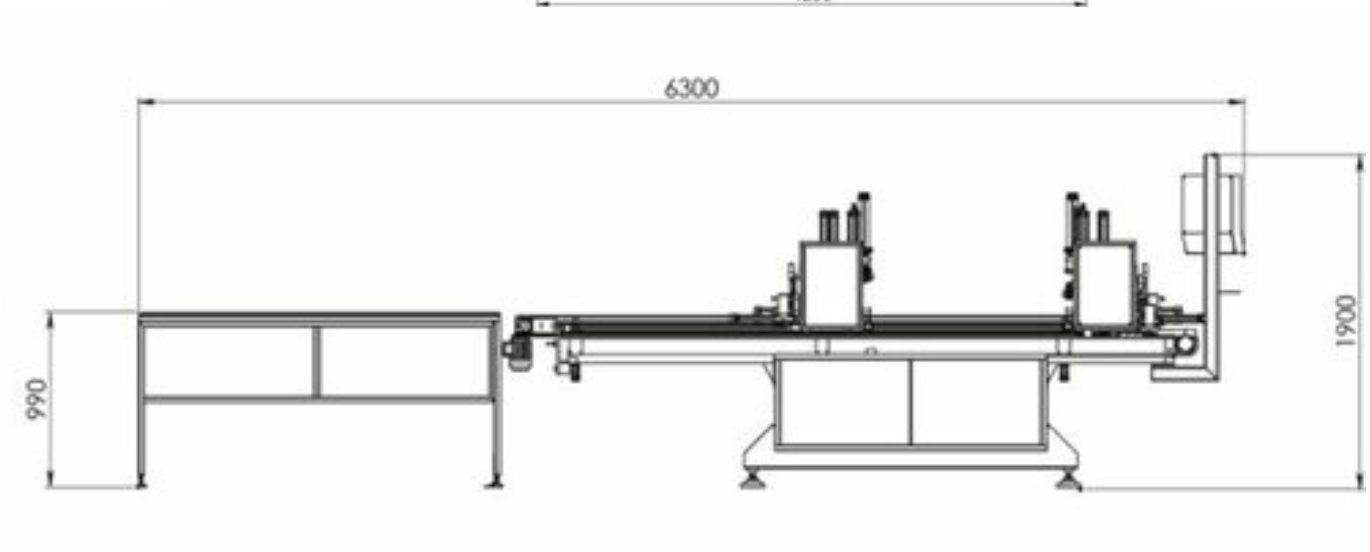
Alimentation:	380 V
Capacité:	10 kW, 30 A
Pression d'air:	6 - 8 bar
Consommation d'air:	200 - 250 lt / min.
Dimension (LxLxH):	6.300 x 5.150 x 1.900 mm
Poids:	2.200 kg
Hauteur min. du profilé:	38 mm
Hauteur max du profilé:	180 mm
Dimension min. du cadre:	420 x 390 mm
	520 x 520 mm (avec poussoirs caoutchouc)
Dimension max. du cadre:	3.650 x 2.650 mm
Angle de soudure:	90°