TRYMA MACHINES

SOUDEUSE À 2 TÊTES TM-112

Conçu pour le soudage des profilés en pvc

Spécifications

- Fonctionnement entièrement automatique
- Température, temps de soudage et pression pour différents types de profilés facilement réglable
- Blocs de soudures spéciales pour la limitation de la marque de soudure (2 mm à 0,2 mm)
- Puissance maximale de la marque de soudure
- Angle de soudeuse réglable entre 230° et 180°
- Système de changement vite pour blocs de soudure
- Système de fonctionnement Panasonic-PLC
- Elément chauffant avec contrôle thermostatique
- Affichage de la température sur l'écran
- Bras de support réglables pour profilés

TRYMA MACHINES

Caractéristiques techniques
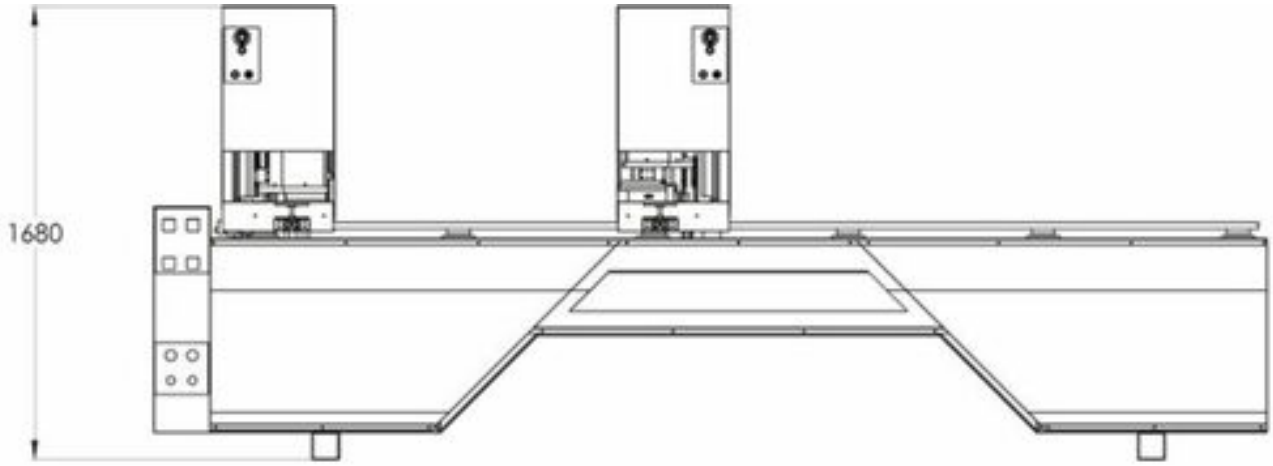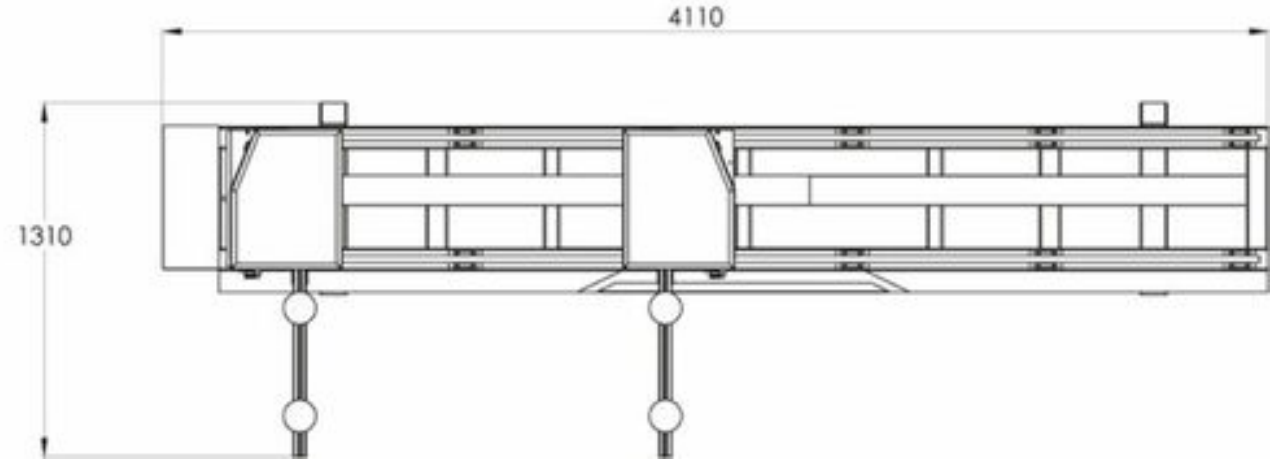
Alimentation:	380 - 400 V
Capacité:	4,5 kW / 16A
Consommation d'air:	70 lt/min
Pression d'air:	6 - 8 bar
Dimension (HxLxL):	1.700 x 4.150 x 1.350 mm
Poids:	620 kg
Hauteur de profilé min.:	40 mm
Hauteur de profilé max.:	160 mm
Largeur de profilé max.:	130 mm (180°)
	93 mm (45°)
Dimension min. de l'élément:	400 x 400 mm
Dimension max. de l'élément:	3.300 x 3.300 mm
	Élements plus grans avec 1 tête
Angle de soudage:	Min. 30° - Max. 180°