TRYMA
MACHINES

POINÇONNEUSE TM-200-CW

Poinçonneuse hydraulique pour scier le fer et l'acier

Spécifications

- Pour le poinçonnage des armatures en acier
- Fonctionnement par pédale
- La matrice peut être fabriquée selon les spécifications du client
- Conçu pour une épaisseur de paroi jusqu'à 2mm

TRYMA
MACHINES

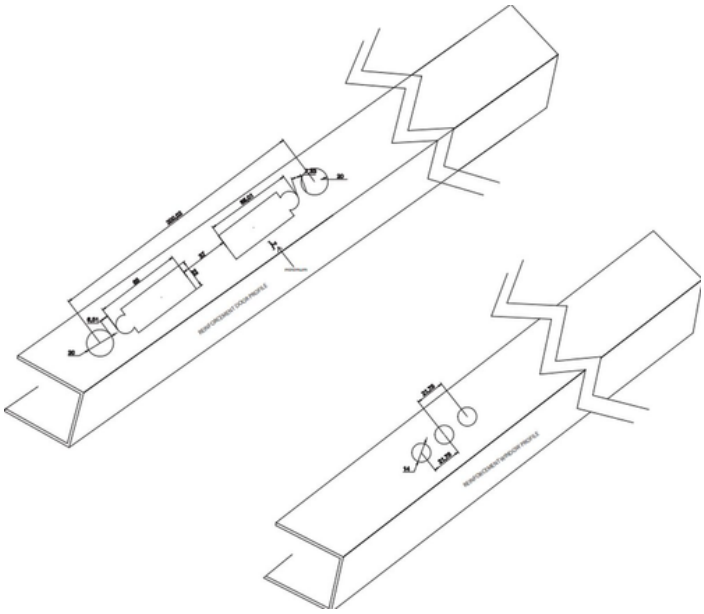

Caractéristiques techniques

Alimentation:	380 V
Vitesse totale:	2,2 kW
Fréquence:	50 Hz
Pression hydraulique:	18 ton
Dimension de la machine (LxLxH):	600 x 600 x 1.225 mm
Poids:	330 kg

WWW.TRYMA.EU